Баня рубленая на 3 отделения
с тамбуром вар. 1 b540x540v1

www. bani24. ru

Фасад 1-3

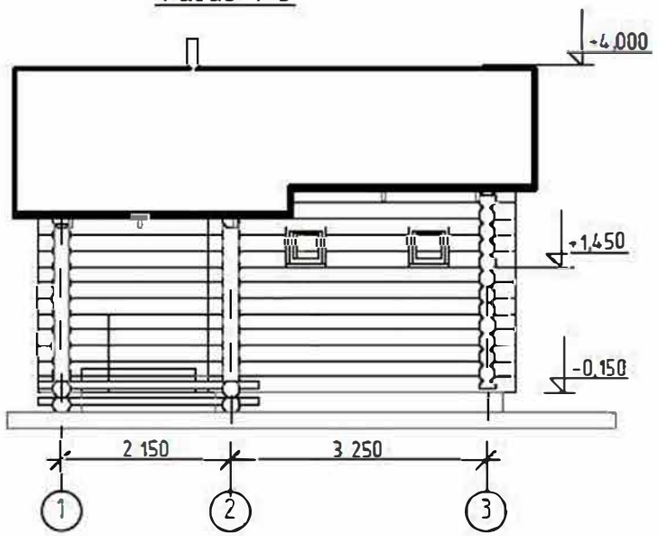

Фасад А-Г

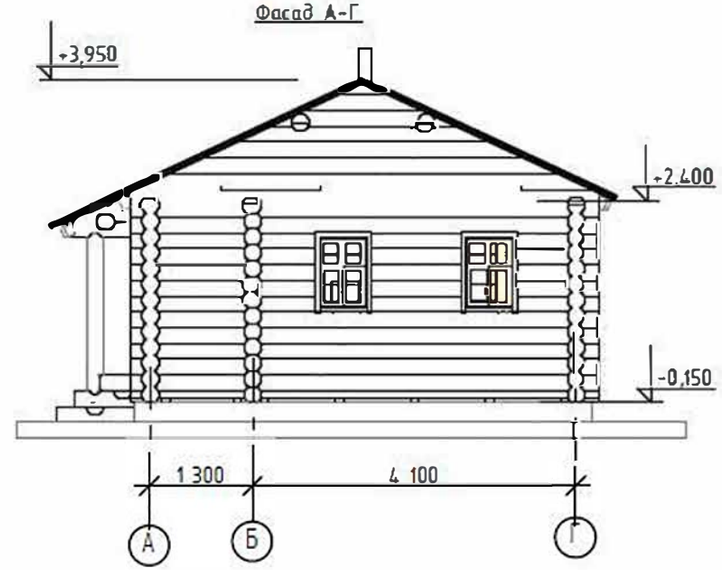

Фасад 3-1

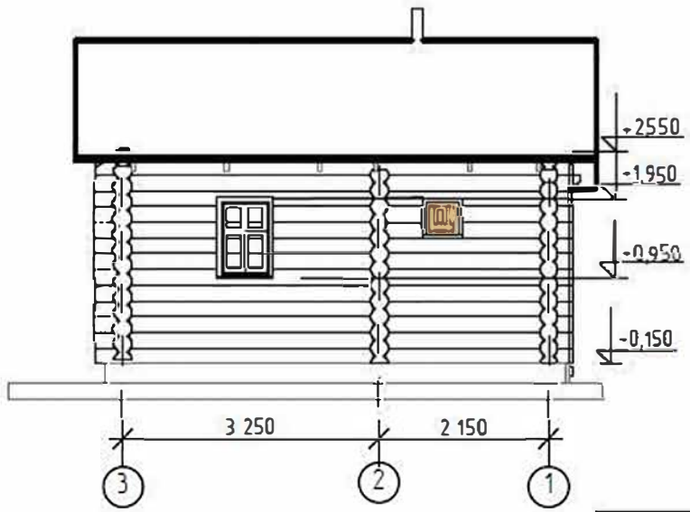

Фасад Г-А

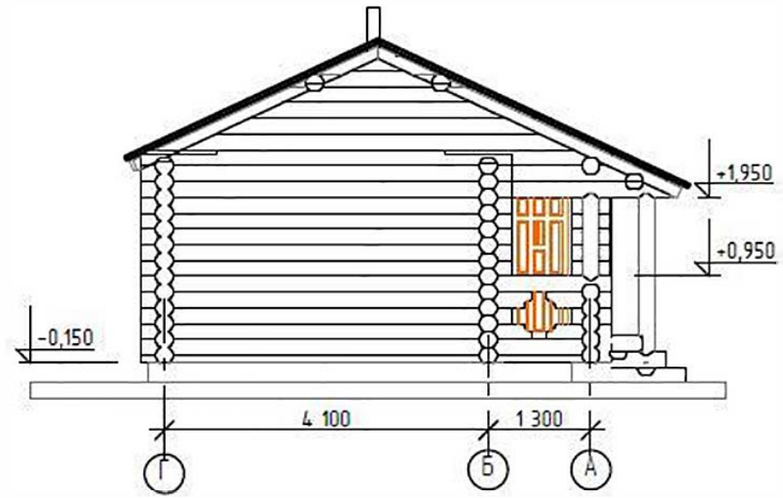

				b540x540v1		
Нач. отд.						
Гл. спец.				Баня рубленая на 3 отделения с тамбуром вар. 1 b540x540v1	Стадия	Лист	Листов
Рук. гр.						1	
Проверил					www. bani24. ru		
Проектировал							
Н. контр.							

План 1-го этажа

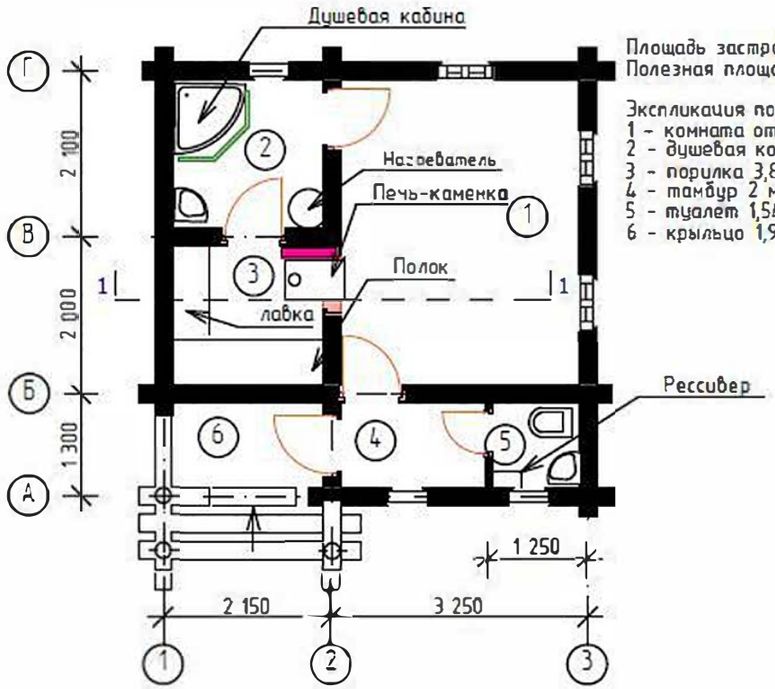

Площадь застройки - 38 м кв.
Полезная площадь - 22,8 м кв.

Экспликация помещений:
1 - комната отдыха 11, 5 м кв.
2 - душевая комната 3,9 м кв.
3 - парилка 3,8 м кв.
4 - тамбур 2 м кв.
5 - туалет 1,54 м кв.
6 - крыльцо 1,93 м кв.

Разрез 1-1

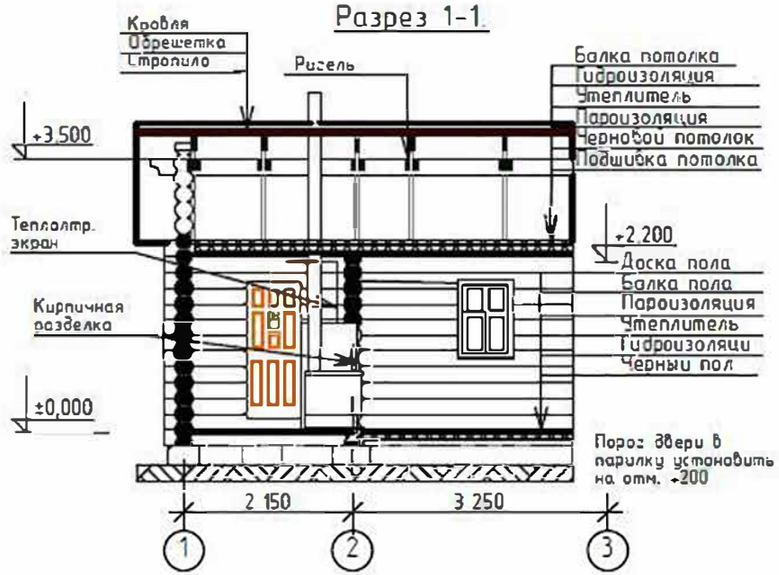

Общий вид подкровельной конструкции бани.

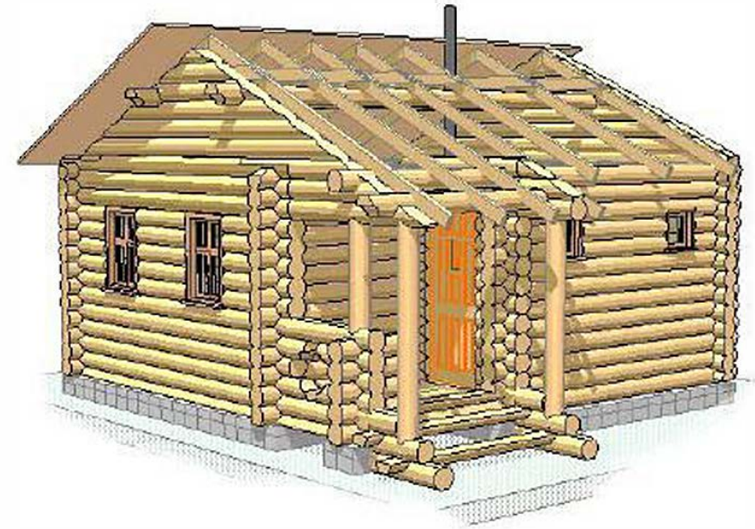

Общий вид бани.

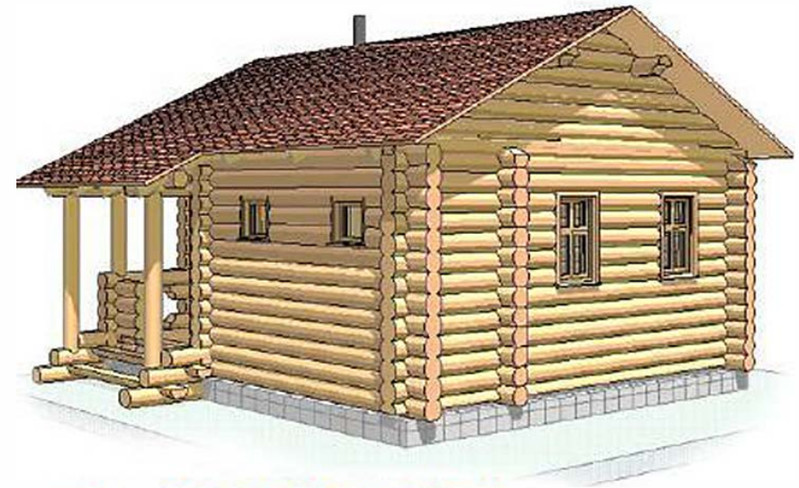

www. bani24. ru

b540x540v1

Лист 2

План фундамента на отм -150.

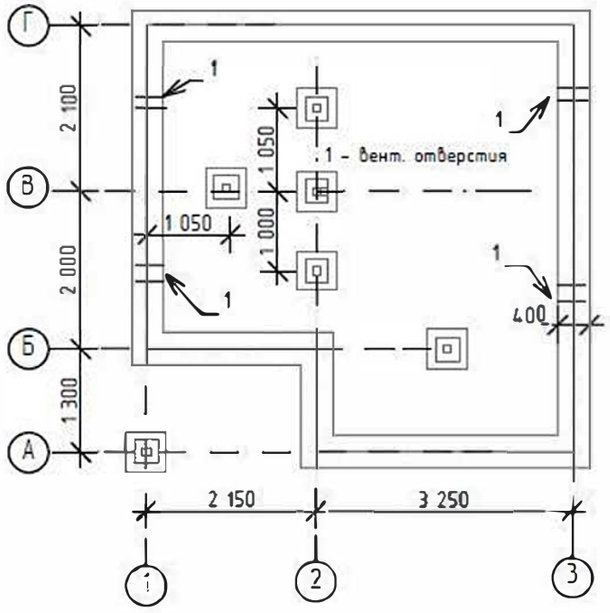

Кирпичные столбики под лаги пола установить по месту через 1000 мм.

Фундамент. Разрез 1-1
М 1:25

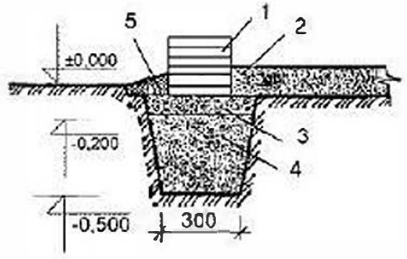

1. Цоколь сборный (кирпич из тяж.бетона 200x200x400).
2. Подсыпка песчаная.
3. Слой щебня 0,15-0,2 м с проливкой раствором.
4. Песчаная подушка. Уложить и трамбовать послойно с проливкой водой.
5. Глиняный замок.

Установка сруба на фундамент

www.bani24.ru

План балок пола на отм. -40

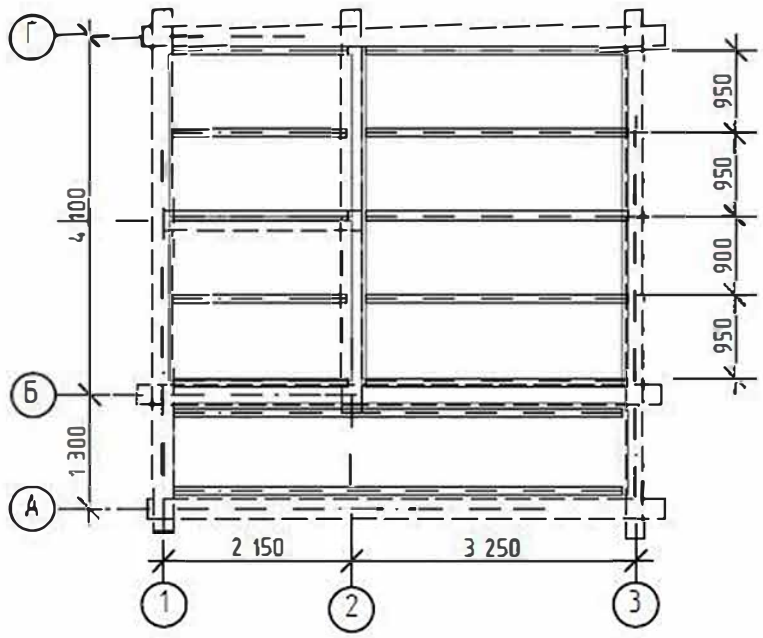

Балки пола - брус 100х150, допустима замена на бревно окантованное на 1 кант Д160 :
L= 3,05 м - 5 шт.
L = 2,10 м - 5 шт.
L = 5,3 м - 2 шт.

Балки пола опереть на фундамент и фундаментные столбики без врубки в стены сруба.

План балок потолка на отм. + 2450 мм

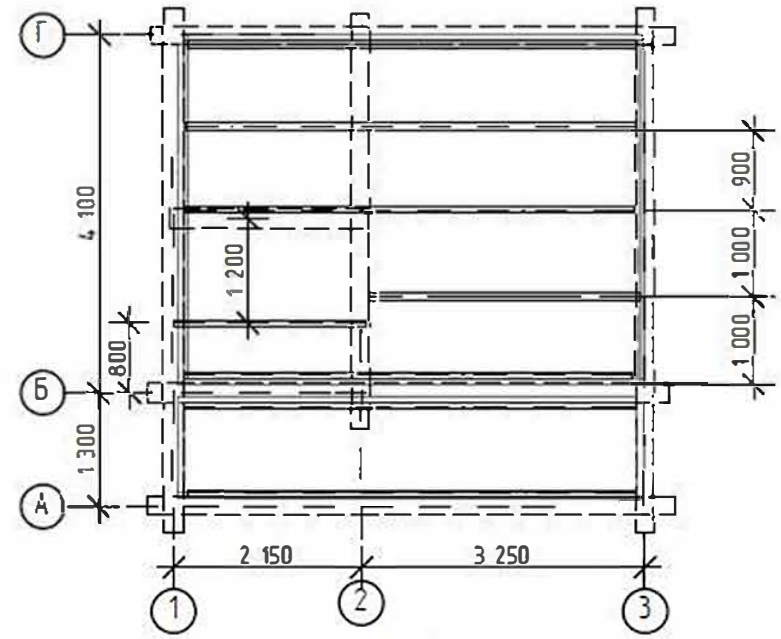

Балки потолка - брус 80х150, допустима замена на бревно окантованное на 1 кант Д140 :
L= 5,4 м - 6 шт.
L= 2,05 м - 1 шт.
L= 3,15 м - 1 шт.

www.bani24.ru

Монтажные узлы пола

Полы в моечном и парильном отделениях имеют уклон 1:100 от точек А к Б (см. лист 2).

Пред монтажем полов в моечном отделении установить приемную воронку для стока воды в месте предполагаемого выпуска.

Черновой пол в моечном и парильном отделениях не настилается.

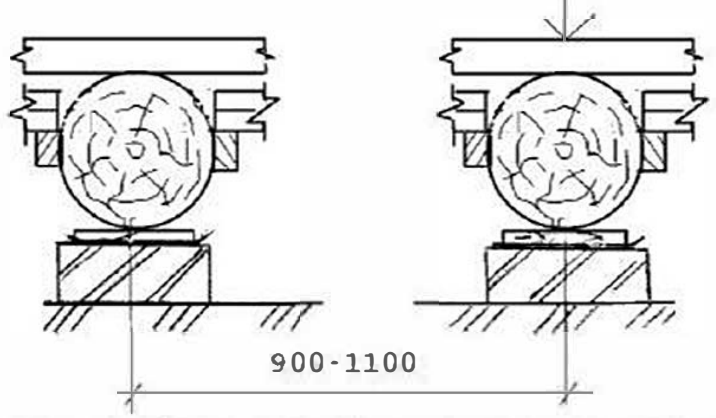

Все линейные размеры уточнить по месту.

- чистый пол
- черновой пол
- лаги
- прокладка 150x200x25
- 1 слой толя
- кирпичный столбик
- уплотненное основание

Материалом балок перекрытий может служить:

- бревно диам от 160 мм
- брус сеч. от 100x150 мм

Монтажные узлы потолка

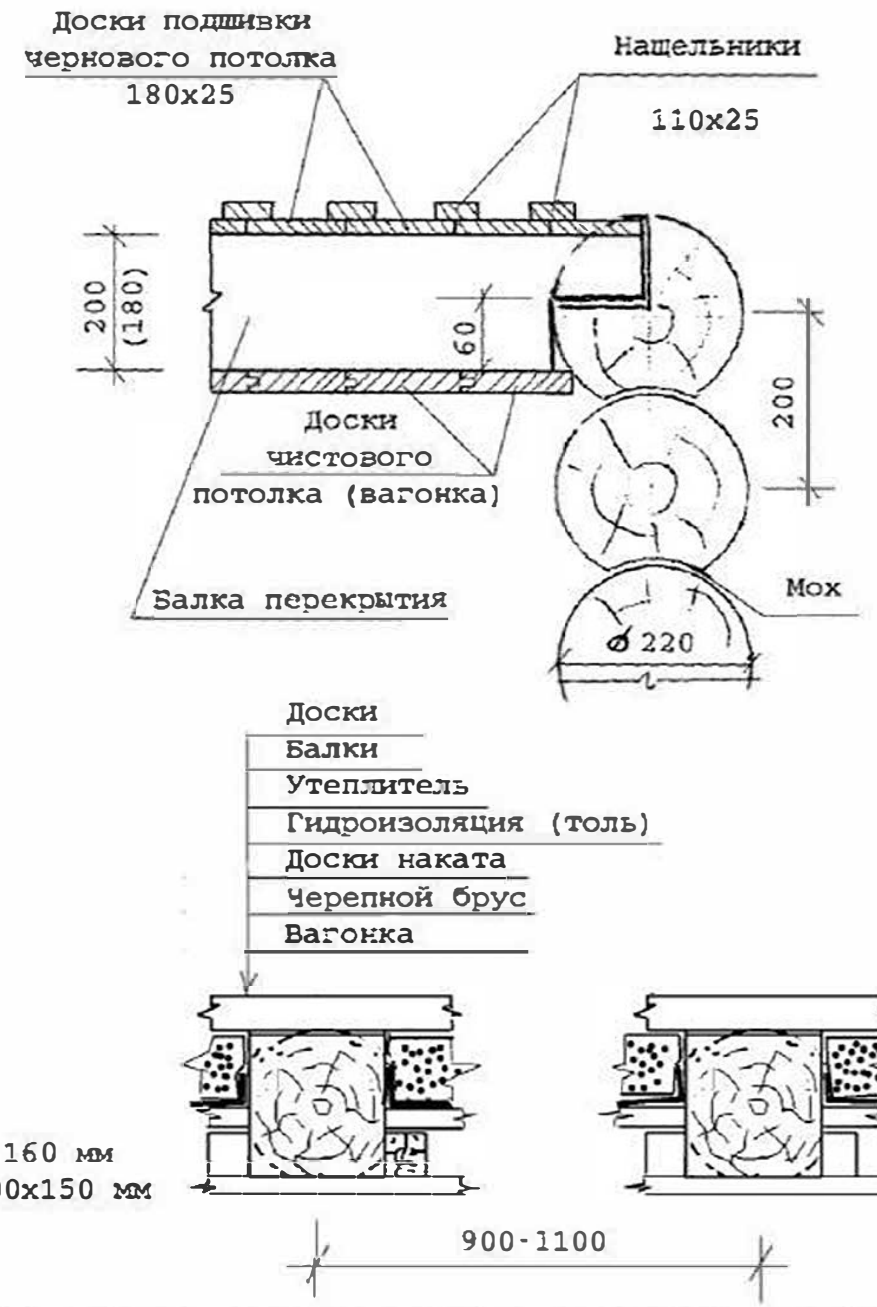

- Доски
- Балки
- Утеплитель
- Гидроизоляция (толь)
- Доски наката
- Черепной брус
- Вагонка

В парильном отд. под подшивку потолка проложить фольгу.

www. bani24. ru

План кровли и стропил

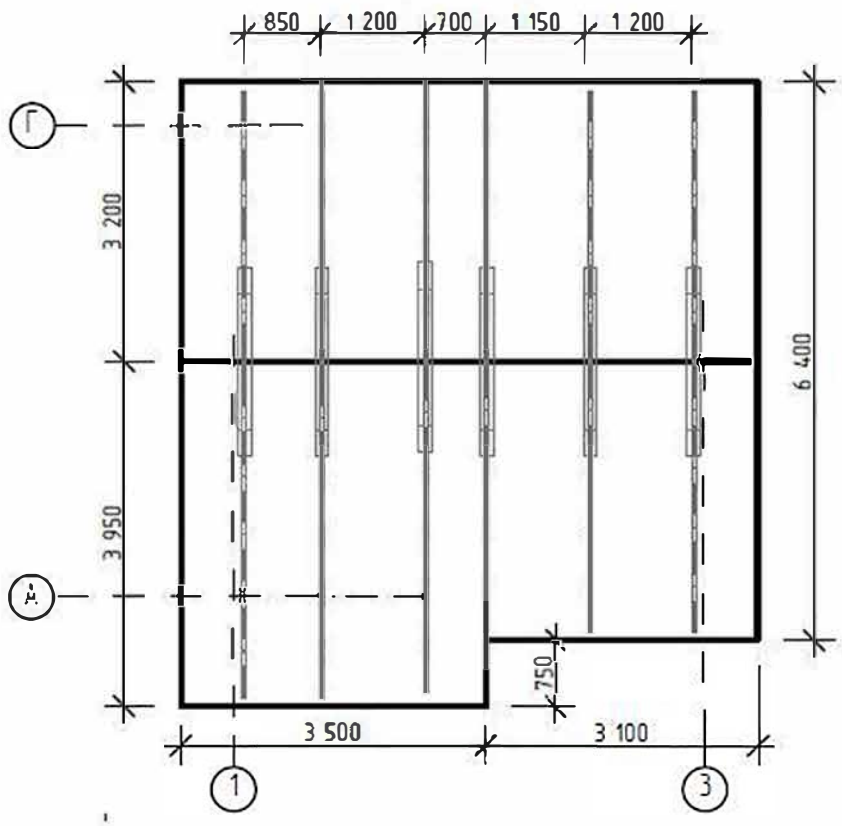

Площадь кровли:
52,2 м кв.

Материал стропил
Доска 50х150.
Материал обрешетки
Доска Т25.

План фронтонов и прогонов

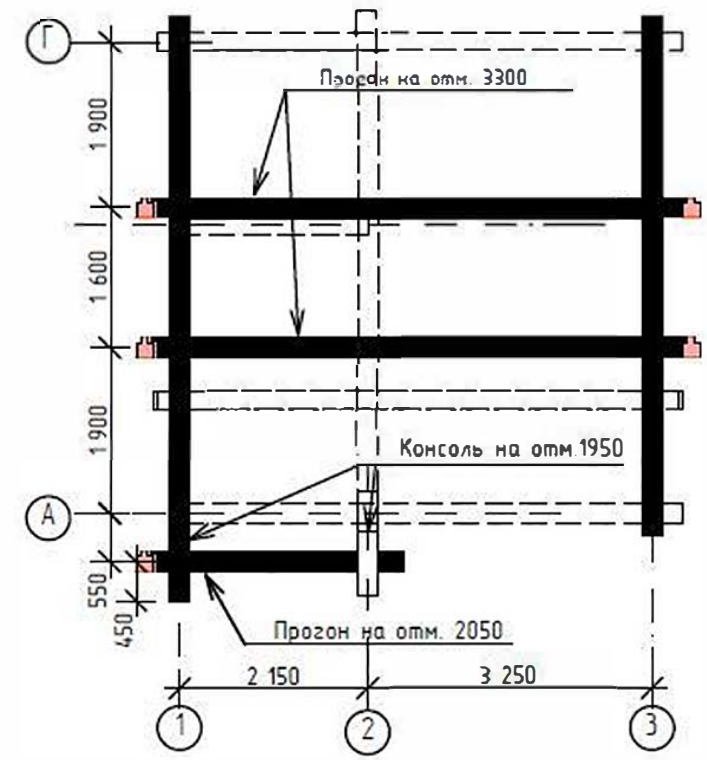

www. bani24. ru

b540x540v1

Лист
6

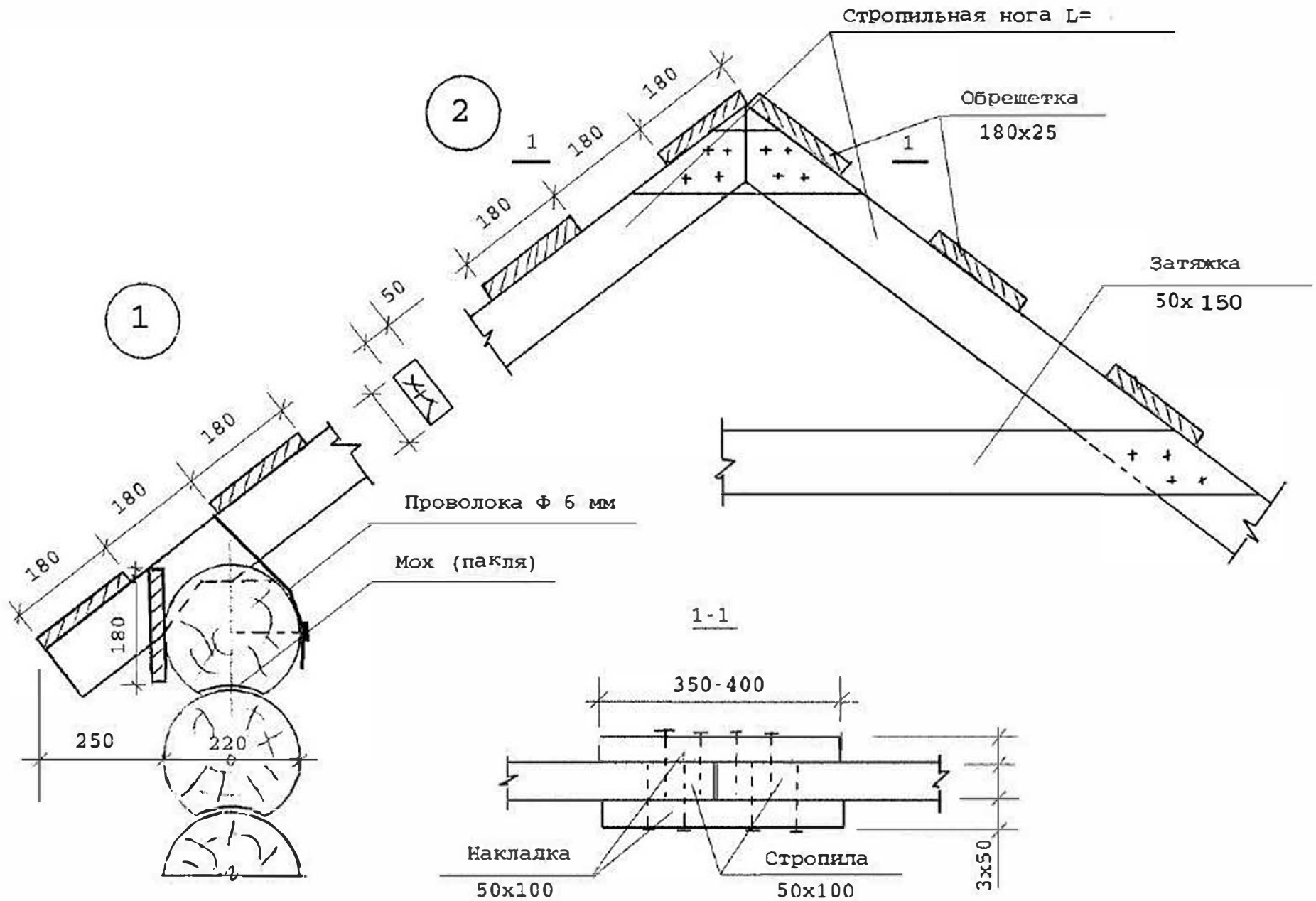

Под кровлю рубероидом - обрешетка сплошная.

www. bani24. ru

b540x540v1

Лист

Вариант монтажа коробки проема с пазом .

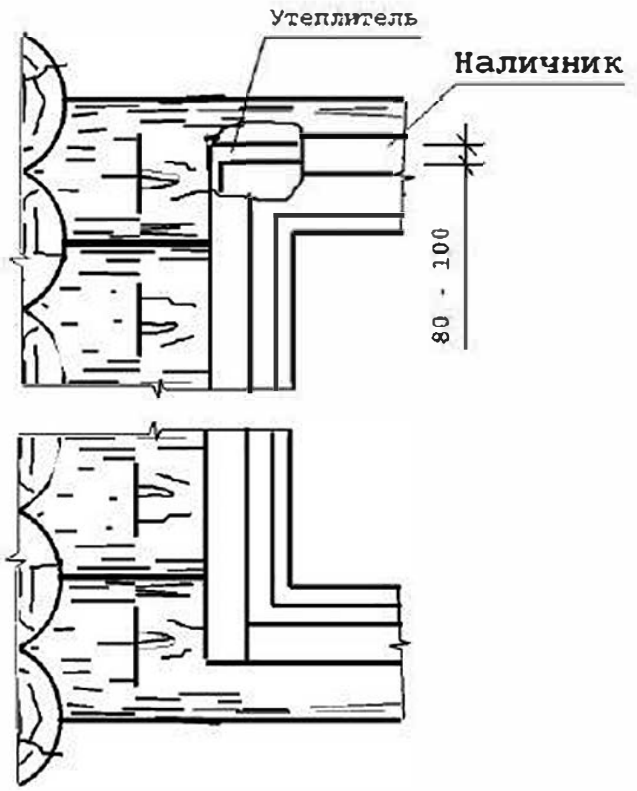

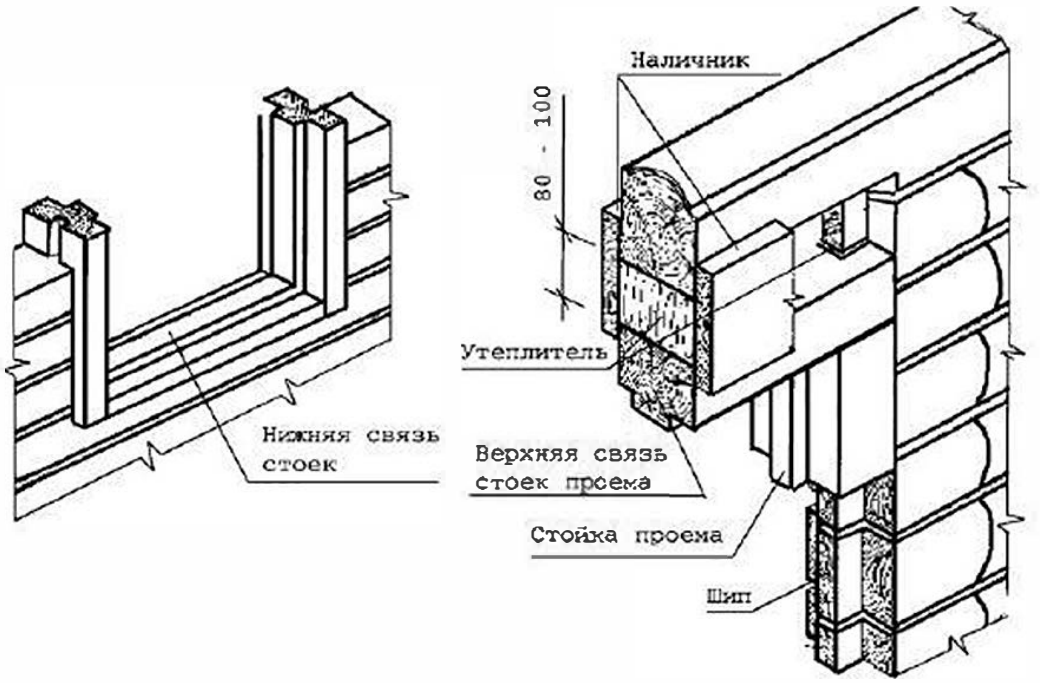

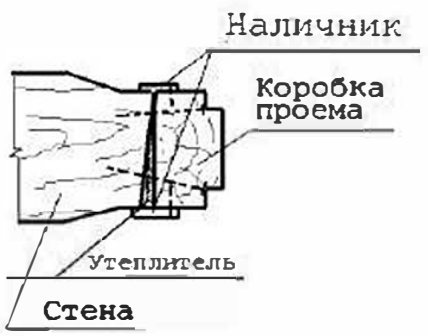

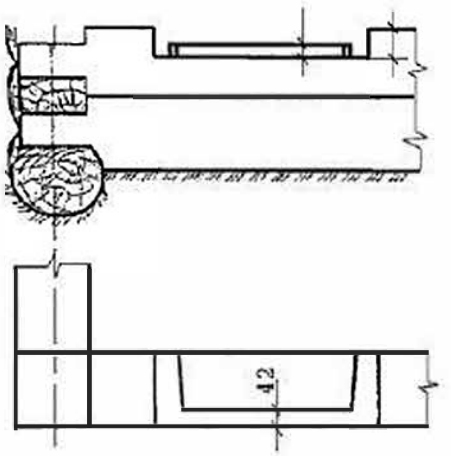

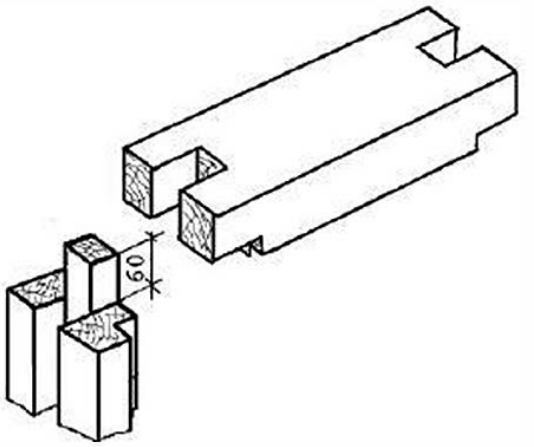

При монтаже коробок проемов все сопрягаемые детали должны обеспечить скользящие соединения со стенами сруба по вертикали.

При монтаже дверного проема в парилку обеспечить высоту порога 150-200 мм от уровня пола.

www. bani24. ru

Монтажный узел стока воды.

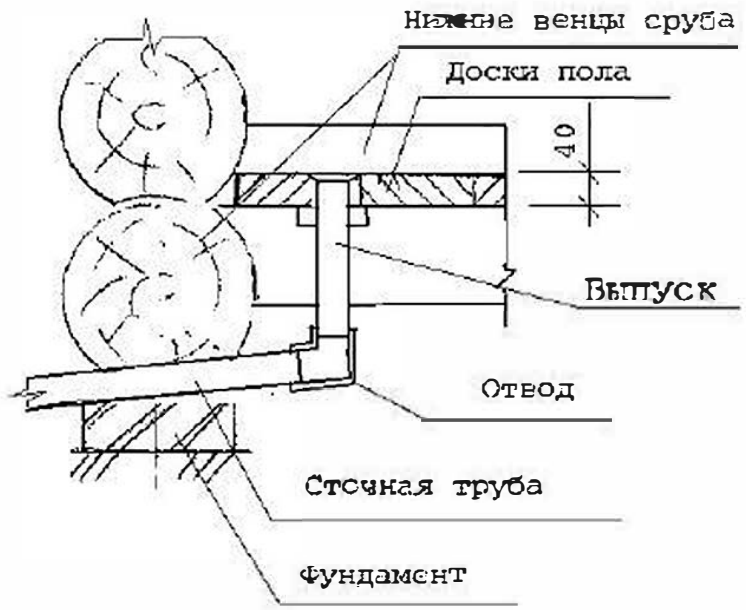

Выпуск монтируется в моечном отделении в нижней точке пола. Сточная труба выводиться за пределы строения к дренажной яме. Сточная труба должна иметь уклон, не позволяющий скапливаться в ней воде.

Монтажные узлы полка

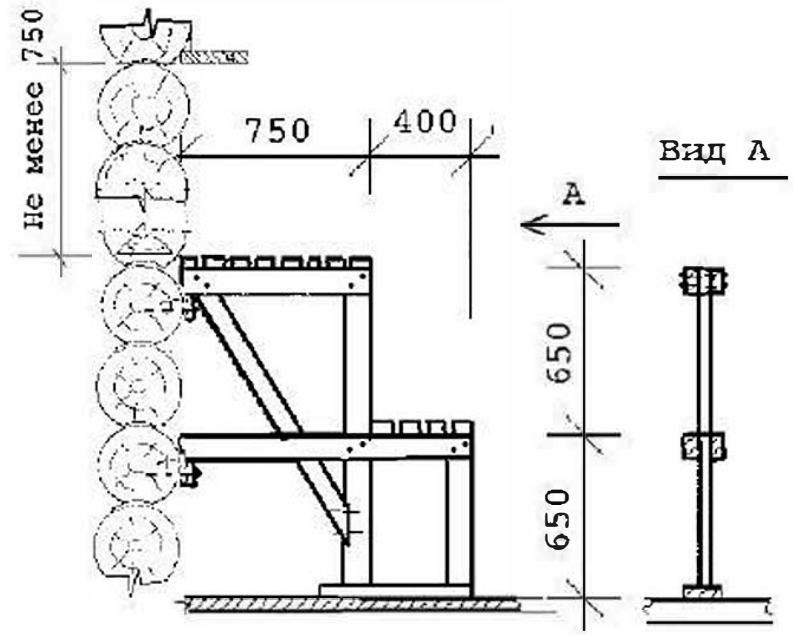

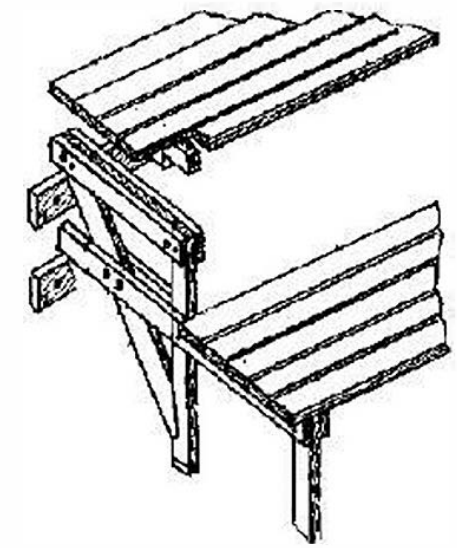

Доски полока строганые с закругленными краями монтировать с равномерными зазорами 5-10 мм.
При длине полока более 1500 мм установить промежуточные опоры.
При креплении досок полока в местах возможного соприкосновения с телом гвозди прибивать с обратной стороны.

www. bani24. ru

Схема монтажа печи-каменки.

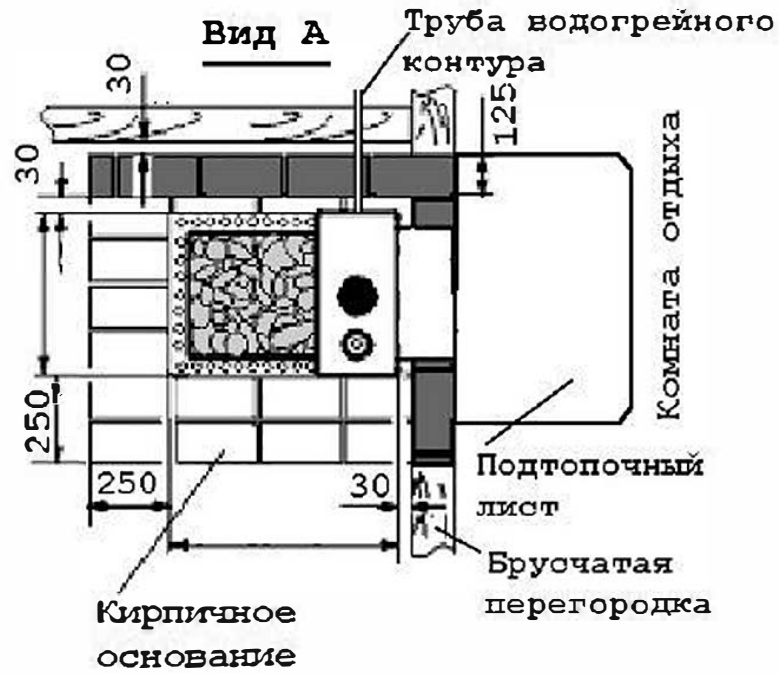

Схема монтажа контура горячей воды.

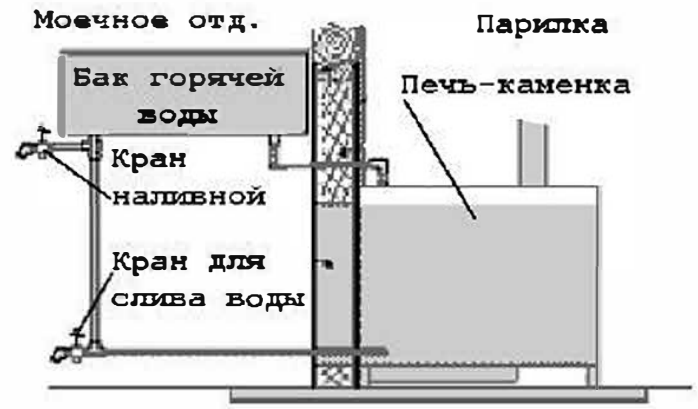

Перечень материалов.

Печь банная Ураган 2М с контуром	- 1 шт.
Камни для каменки	- 45 кг
Труба (дымоход) L=1 м	- 2 шт.
Труба (дымоход типа сэндвич) L=1 м	- 2 шт.
Проходной патрубок через потолок	- 1 шт.
Крышная разделка	- 1 шт.
Оголовок дымохода	- 1 шт.
Герметик термостойкий	- 1 туб.
Бак для горячей воды	- 1 шт.
Кран для бака г. воды	- 2 шт.
Лист оцинкованный	- 1,5 м²
Труба 3/4 (длину уточнить по месту установки бака).	
Тройник 3/4	- 2 шт.
Уголок 3/4	- 3 шт.
Кирпич	- 132 шт.
Глина	- 50 кг

www.bani24.ru